PARSIAN®
Control Relay Producer

Specification

SPAM-W		
Input	L1/L2/L3 (380VAC:0-500V)	ورودی
Output	Relay Contact (250V-7A) 1 C/O	خروجی
Repeat Accuracy	< ± 0.2 %	تکرار پذیری
Power Consumption	1.2 VA	مصرف داخلی دستگاه
Power Supplay	Transformer 380VAC(340-400VAC)	منبع تغذیه
Operating condition	Temperature 0 - 70°c HumidityUp to 85% RH	شرایط محیطی
Asymmetry (ΔU)	Adjustable 3% - 20%	عدم تقارن ولتاژ فازها
Under Voltage	Adjustable 300- 380 V	کاهش ولتاژ
Over Voltage	Adjustable 400- 480 V	افزایش ولتاژ
On Delay	Adjustable 0 - 60 Sec.	تاخیر در وصل
Off Delay	Fix 5 Second	تاخیر در قطع
Hystersise	5% U . n	دامنه باند وصل مجدد
Phase Sequence	Monitoring Function	جابجایی فازها
Phase Failure	Monitoring Function	قطع یکی از فازها
Indicating	U Output(R) Failur(P) Asymmetrical (ΔU) Over Voltage Under Voltage	چراغ های نشان دهنده
Mounting	Snap - On Mounting Without any Tool DIN Rail	طریقه نصب
Case Material	P.A 6.6 + 30% Fiber	جنس قطعات
Degree of Protection	Enclosure IP 50 / Terminal IP 20	درجه حفاظت
Dimensions	45(W)×78(L)×100(H) mm	ابعاد دستگاه

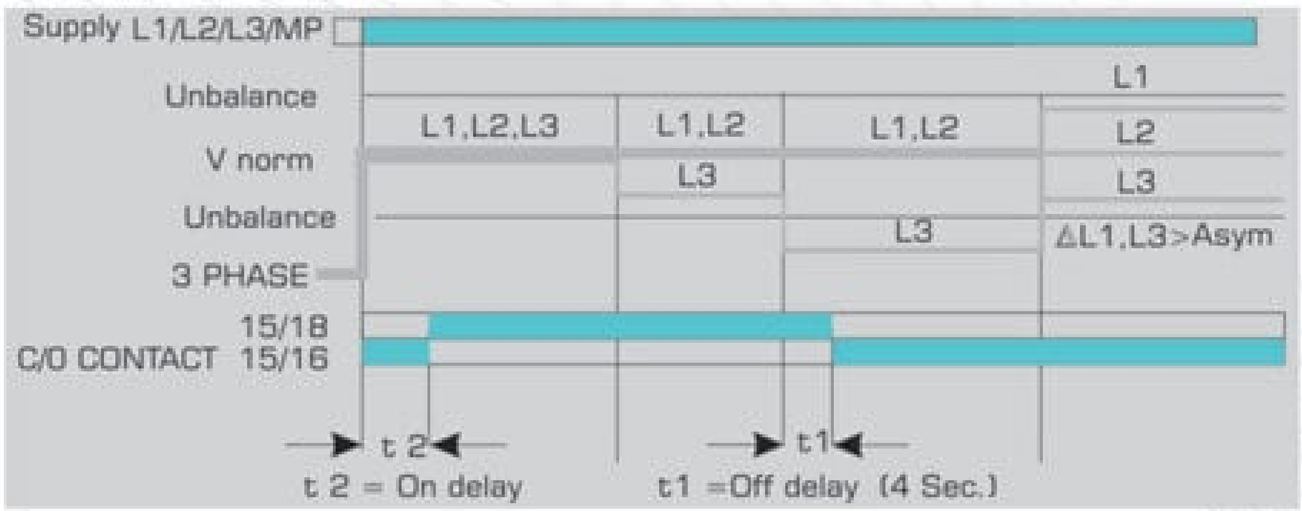

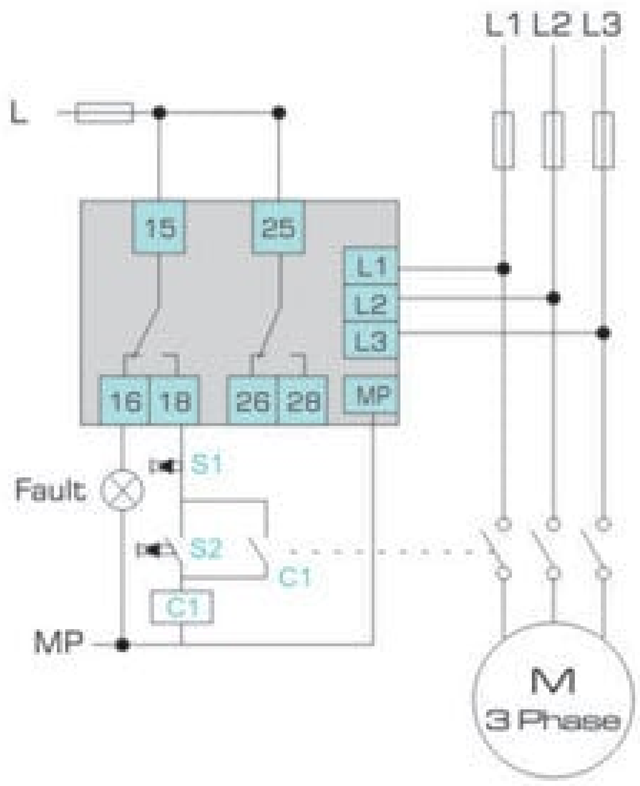

نحوه نصب و راه اندازی دستگاه :

ابتدا سه فاز ورودی به ترمینالهای L1/L2/L3 و نول را به ترمینال MP متصل نمائید . بسته به تنظیمات دستگاه و شرایطبرق ورودی چراغهای مرتبط با هر یک از نقصهای دستگاه فعال یا غیر فعال خواهند شد . در صورتی که چراغ P روشن شود در صورت اطمینان از برقراری سه فاز بایستی جای فازهای ورودی جابجا شود . بسته به شرایط ولتاژ شبکه تنظیمات دلخواه را روی ولوم های تنظیمی On Delay , Off Delay ΔU ، < U ، > U انجام دهید . در صورت نبودن‌نقص در سیستم ، چراغ R همزمان با رله خروجی پس از تاخیر On Delay روشن خواهد شد .

✓ بهترین صرفه جویی ، خرید جنس مرغوب است .

Http: www.parsiancontrol.com
Email: info@parsiancontrol.com