نحوه عملکرد دستگاه مولتی فانکشن محیطی لوترون مدل: MCH-383SD

3-1	صفحه نمایش دستگاه	3-11	دکمه ریست کردن
3-2	کلید LOG/ENTER	3-12	خروجی کابل RS232
3-3	کلید ▲	3-13	ورودی موری کارت
3-4	کلید ▼	3-14	ورودی آدابتور 9V
3-5	کلید SET	3-15	ورودی پراب CO_2
3-6	سنسور رطوبت و دما	3-16	سنسور CO_2
3-7	سوراخ آویز	3-17	سری سوکت پراب CO_2
3-8	پایه	3-18	جای دست پراب CO_2
3-9	محفظه باطری	3-19	سوراخ آویز پراب
3-10	پیچ درپوش باطری	3-20	سوراخ آویز پراب CO_2

درخشان

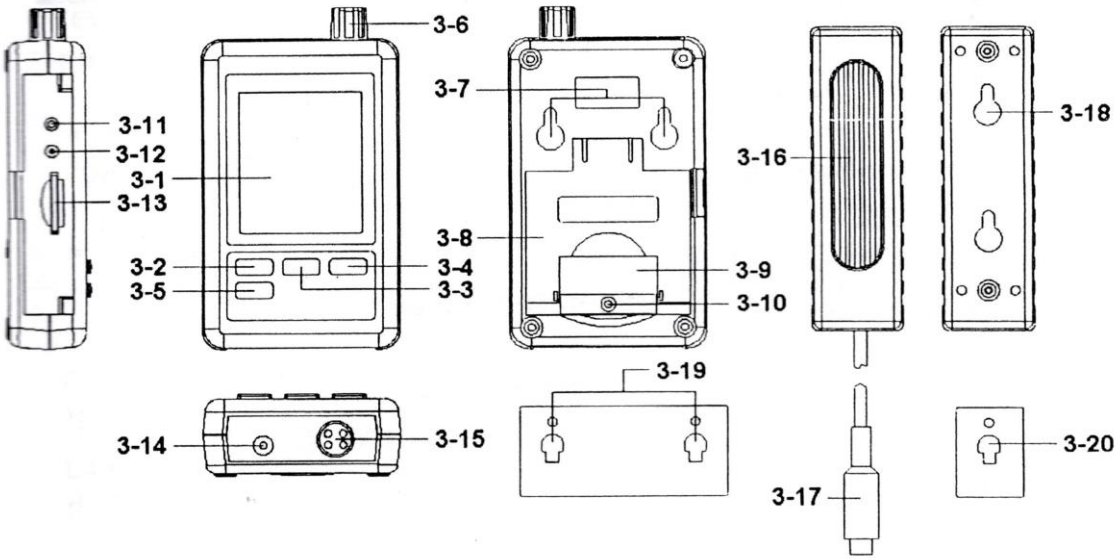

روش اندازه گیری:

ابتدا باطری های دستگاه را داخل آن قرار داده ویا توسط آدابتور دستگاه را روشن نمایید سپس بر روی صفحه نمایش اعداد مربوط به رطوبت ، دی اکسید کربن و دمای محیط را نشان می دهد.

بالای صفحه رطوبت وسط صفحه دما و پایین صفحه دی اکسید کربن را نشان می دهد

:DATALOGGER

مموری کارت را داخل دستگاه قرار دهید سپس آن را فورمت کنید زمان و تاریخ دستگاه را تعیین نمایید.

دکمه LOG را ۲ ثانیه نگه دارید سپس دستگاه شروع به ثبت اطلاعات روی مموری کارت می کند و برای اتمام عملیات دکمه LOG را ۲ ثانیه نگه دارید.

منوی SET:

دکمه SET را ۲ ثانیه نگه دارید

Sd-F: فورمت کردن مموری کارت

dAtE: تنظیم زمان و تاریخ

SP-t: تنظیم کردن زمان ثبت اطلاعات

bEEP: تنظیم کردن صدای بوق دستگاه

dEC: واحد اعشار روی مموری کارت

t-CF: تنظیم کردن واحد اندازه گیری دما بر حسب C° , F°

rS232: تنظیم روشن یا خاموش کردن RS232

HIgh: تنظیم کردن واحد اندازه گیری CO_2 بر حسب متر

HIghF: تنظیم کردن واحد اندازه گیری CO_2 بر حسب فوت

تنظیم زمان:

برای تنظیم زمان و تاریخ کلید Time را ۲ ثانیه نگه دارید.

درخشش الکتریک